Aktualizacja produktowa

Accuride z przyjemnością informuje o aktualizacjach dotyczących prowadnic do drzwi chowanych 1316/1319.

W wyniku przeprowadzonych testów i wprowadzeniu do oferty pręta połączeniowego do mechanizmu synchronizacji o długości 2500mm (zamawiany oddzielnie), prowadnice można będzie stosować so drzwi pionowych o wysokości maksymalnej 2,3m i drzwi poziomych do szerokości maksymalnej 1,2m.

Nowy pręt o numerze katalogowym DZ61050, należy zamawiać oddzielnie.

Zestaw o numerze DZ61040 jest ciągle dostępny dla drzwi do 1800mm wysokości.

Zaktualizowaną kartę katalogową i instrukcję montażu można pobrać ze strony internetowej.

Cenniki zostaną wysłane do osoby odpowiedzialnej w Waszej firmie.

Dostępne pręty połączeniowe:
DZ61040 do drzwi o wysokości do 1800mm
DZ61050 do drzwi o wysokości do 2300mm

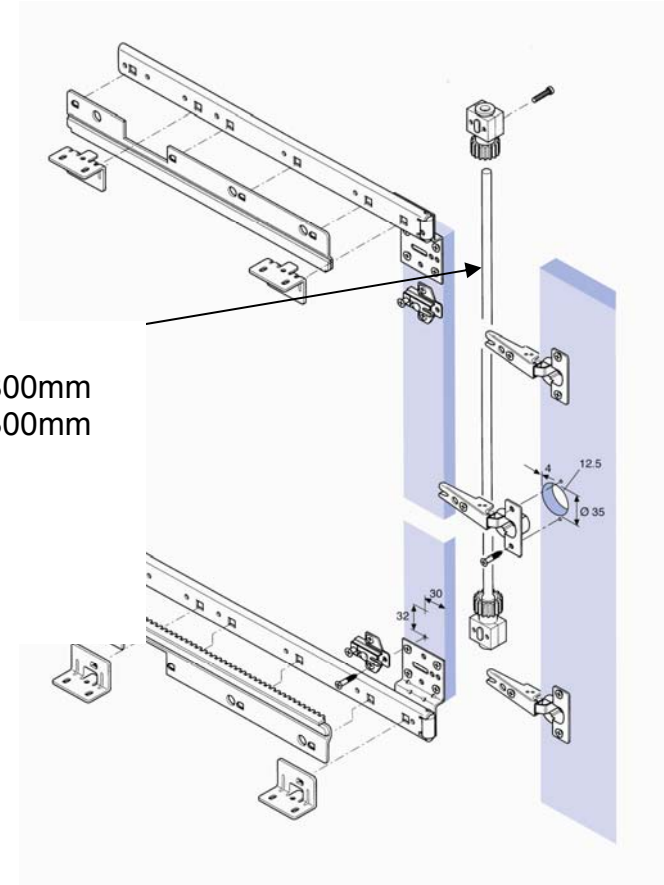

www.accuride-europe.com